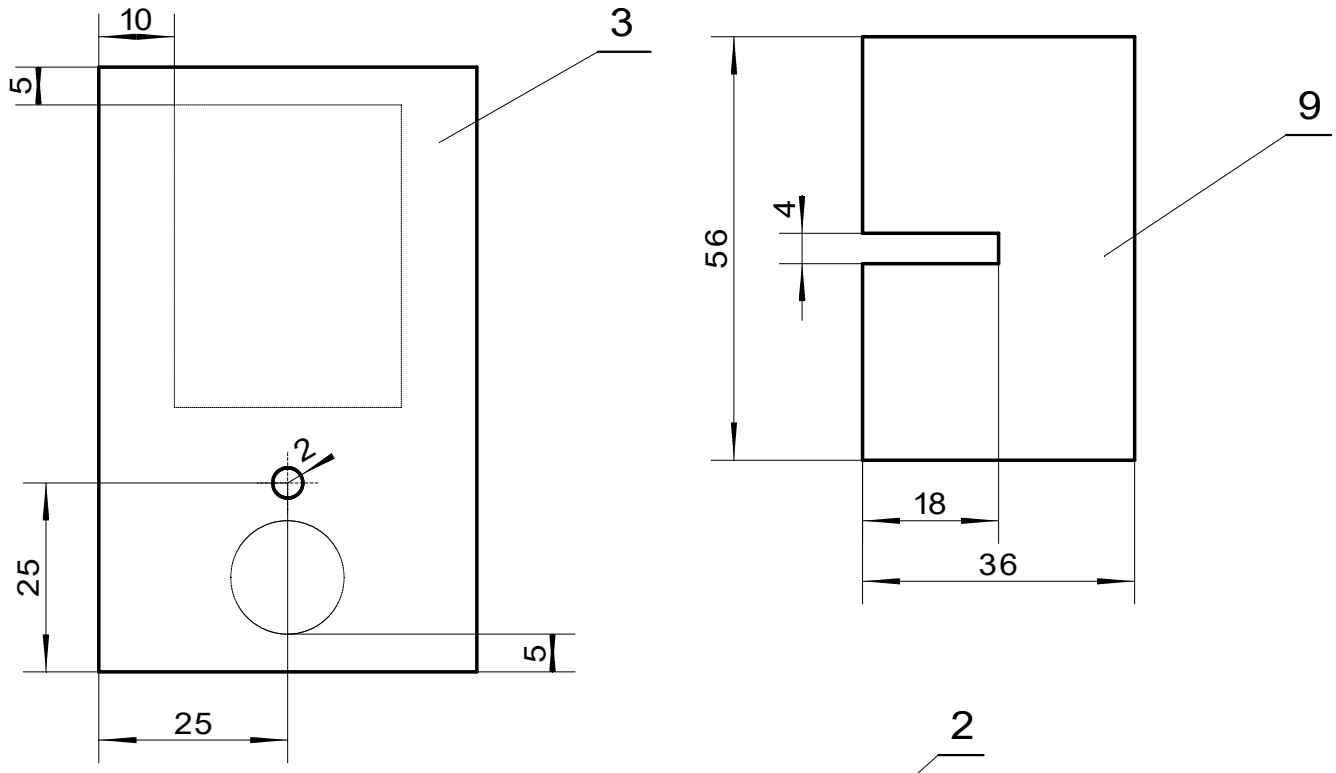

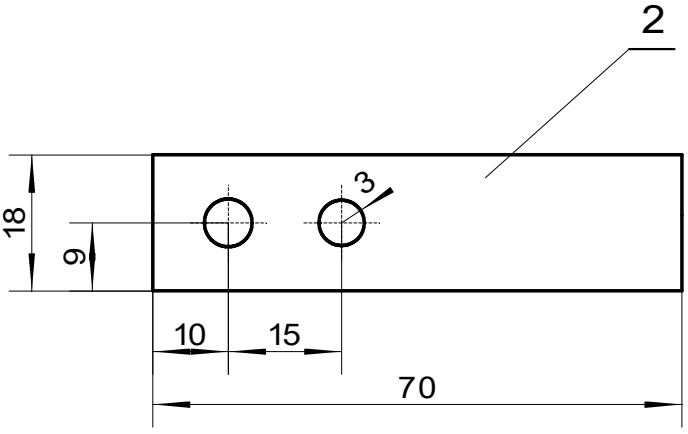

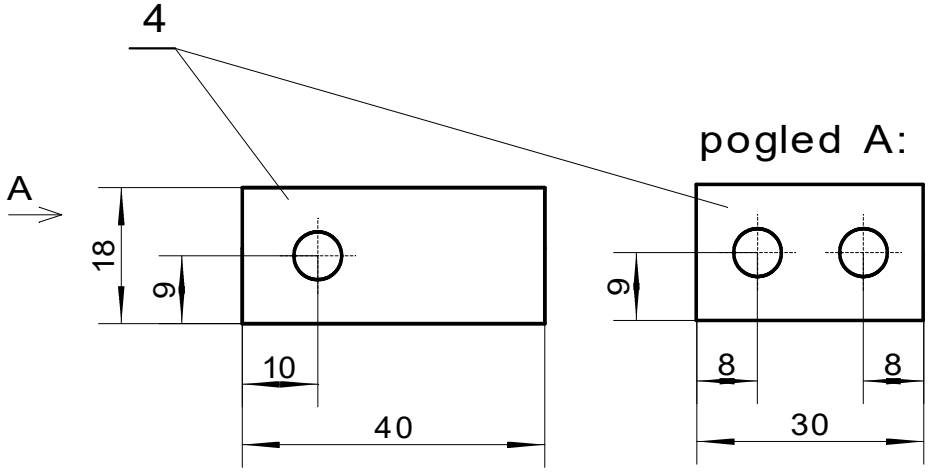

	Datum	Priimek	Podpis		Šola
Risal	1. 1. 2020	Ivan Dovič			OŠ TRNOVO
Pregledal					
Merilo	Objekt				Material: les
1 : 1	PARNIK S POGONOM NA ELASTIKO				Številka risbe: 3/3